高田学苑組織構成図

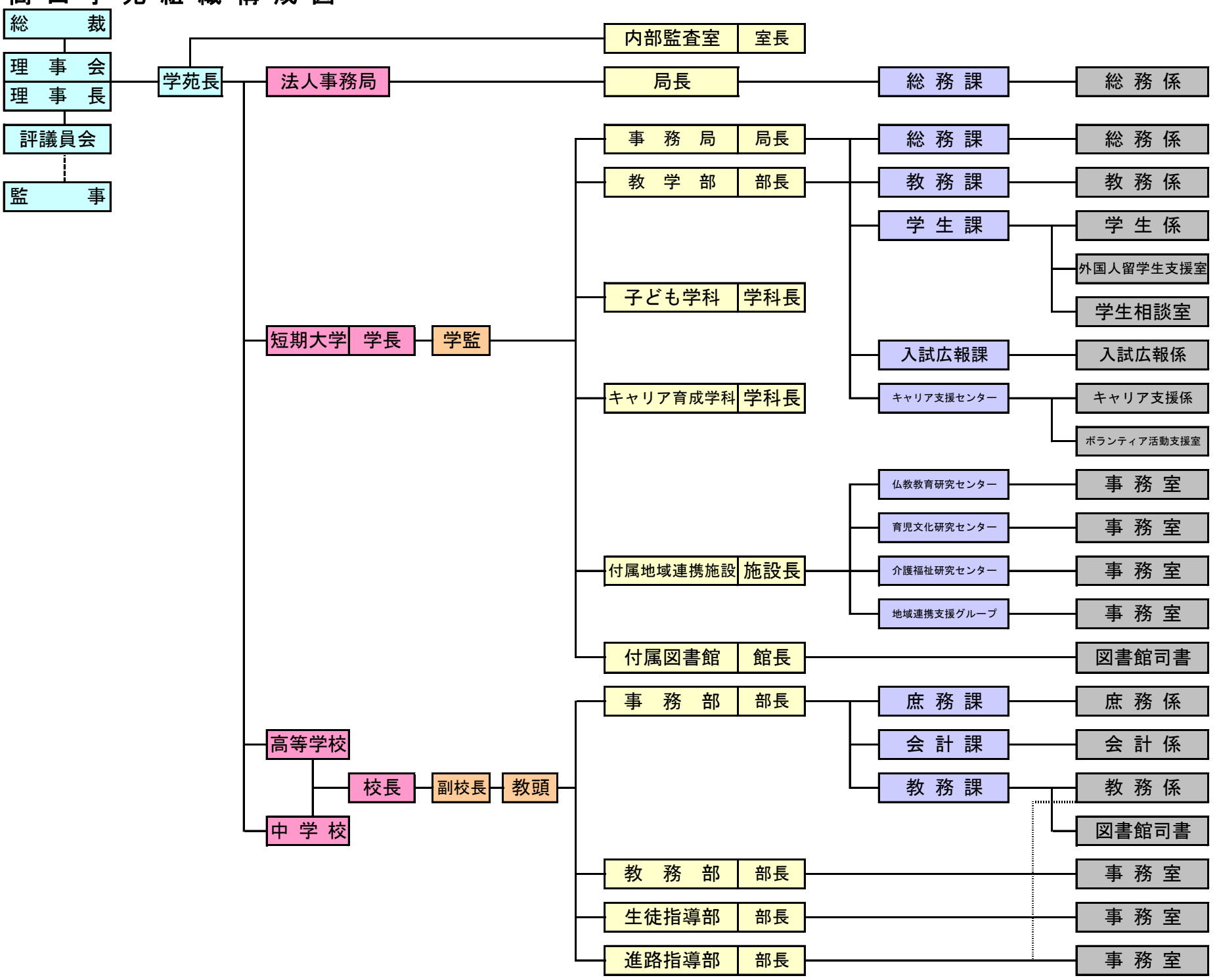
総裁
理事会
理事長
評議員会
監事
学苑長
内部監査室
室長
法人事務局
局長
総務課
総務係
短期大学
学長
学監
事務局
局長
総務課
総務係
教学部
部長
教務課
教務係
学生課
学生係
外国人留学生支援室
学生相談室
子ども学科
学科長
入試広報課
入試広報係
キャリア育成学科
学科長
キャリア支援センター
キャリア支援係
ボランティア活動支援室
仏教教育研究センター
事務室
育児文化研究センター
事務室
付属地域連携施設
施設長
介護福祉研究センター
事務室
地域連携支援グループ
事務室
付属図書館
館長
図書館司書
高等学校
中学校
校長
副校長
教頭
事務部
部長
庶務課
庶務係
会計課
会計係
教務課
教務係
図書館司書
教務部
部長
事務室
生徒指導部
部長
事務室
進路指導部
部長
事務室